VOORAANZICHT - VUE FRONTALE
VORDERANSICHT - FRONT VIEW

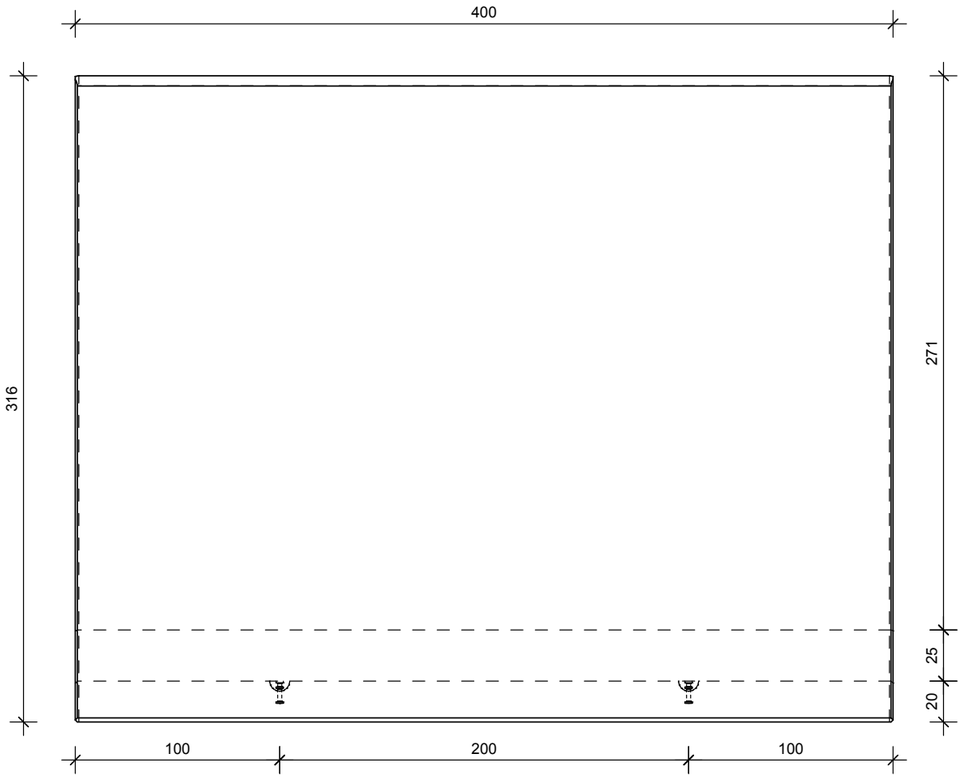

DOORSNEDE - COUPE TRANSVERSALE
QUERSCHNITT - CROSS SECTION

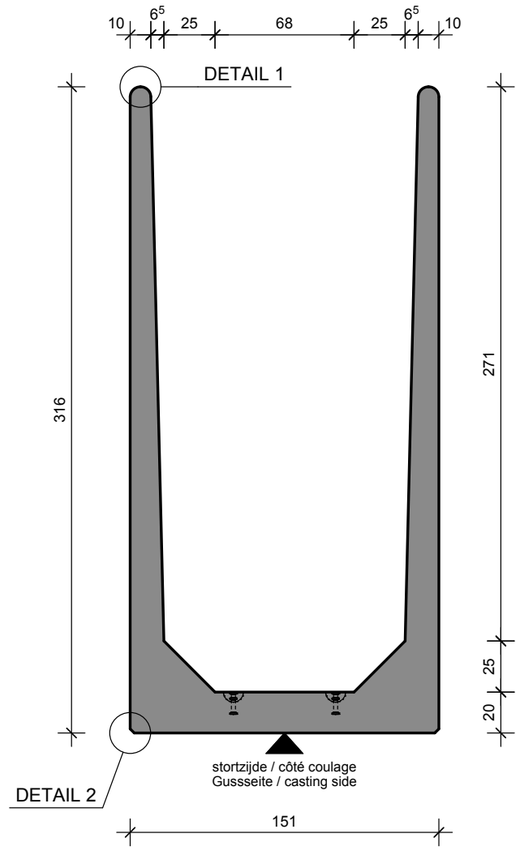

3D

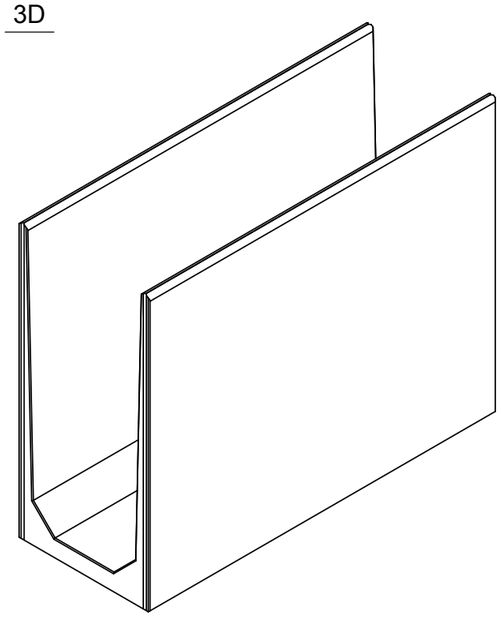

BOVENAANZICHT - VUE SUPERIEURE
DRAUFSICHT - TOP VIEW

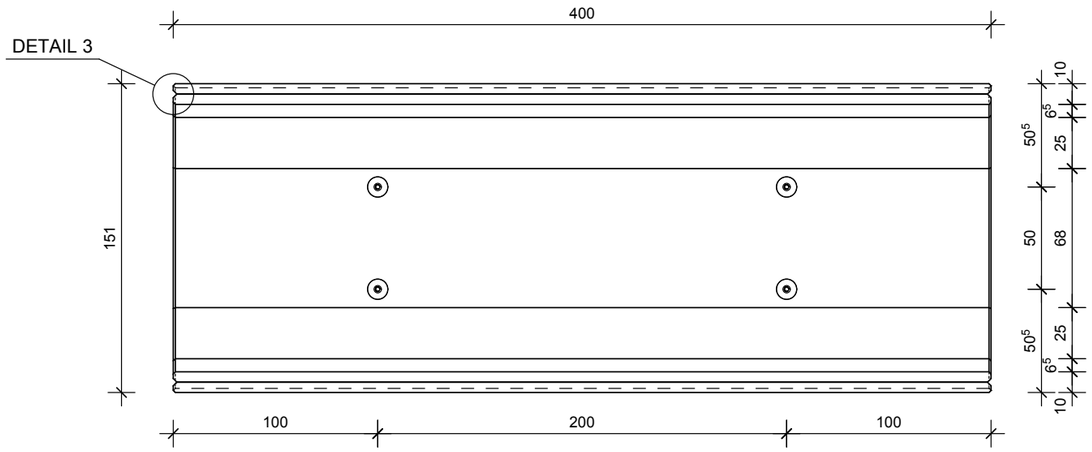

DETAIL 1

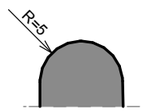

DETAIL 2

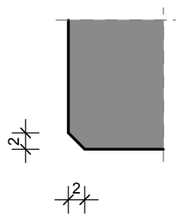

DETAIL 3

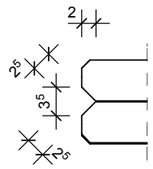

Opmerking:
Betonmaten in cm. Overige maten in mm.

EN 15258

TECHNISCHE FICHE / FICHE TECHNIQUE
TECHNISCHE DATEN / TECHNICAL DATA

element / élément / Element / element

CUAGRI 316x400

sterkteklasse / classe de résistance *Festigkeitsklasse / strength class*	C60/75	*artikelnr. / numéro d'article* *Artikelnr. / item number*	10693
sterkte bij levering / résistance lors de la livraison *Festigkeit bei Lieferung / strength at delivery*	/	*versie / version* *Version / version*	20190717
betondekking / enrobage de béton *Betondeckung / concrete cover*	30mm	*productie / production* *Herstellung / production*	Emmen / Wielsbeke
milieuklasse / classe d'exposition *Expositionsklasse / exposure class* *(EN 206)*	XC4, XF1, XA3	*volume / volume* *Volumen / volume*	4.6 m³
constructieklasse / classe structurale *structural class*	S1	*gewicht / poids* *Gewicht / weight*	11100 kg
staalkwaliteit / qualité de l'acier *Stahlqualität / steel quality*	B500B	*ankers / ancres* *Anker / anchors*	RTA: / 4x KKA 50/120

bovenbelasting / surcharge / Auflast / surcharge

10Ton

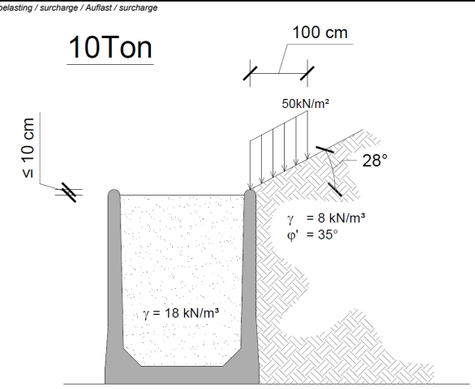

toelaatbare maatafwijking / écart dimensionnel admissible
zulässige Maßabweichung / allowable dimensional deviation

+5mm/-5mm

MBS & CBS BETON bv

MBS & CBS Beton BV
Phileas Foggstraat 24D
NL-7825 AK Emmen

Tel. +31 05 91 742 010

info@mbs-cbsbeton.nl
www.mbs-cbsbeton.nl